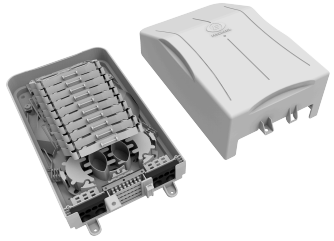

CEIP 120 (CAJA DE EMPALME INTERNA DE PARED 120F)

Descripción	El producto es responsable por acomodar y proteger empalmes ópticos entre los cables de entrada y los cables de distribución internos a las edificaciones. El accesorio de red es capaz de acomodar hasta 120 fibras utilizándose 10 bandejas de empalme con 12 posiciones cada una. Además de eso, las bandejas también pueden abrigar Splitters Ópticos, posibilitando así configuraciones diversas en la topología de la red. La caja tiene 3 posiciones para el alojamiento de grommets.
Aplicación	La caja CEIP 120 es un distribuidor interno óptico de pared aplicado en la infraestructura de redes ópticas FTTx.
Ventajas	• Instalación en cualquier superficie plana; • Anclaje de los cables de entrada y de salida individuales; • Alojamiento de la fibra hasta 1,5 m de reserva de fibras ópticas; • Guías de fibras con radios de curvatura adecuados para las fibras G-652.D y G-657.A; • Anclaje de cables low friction.
Ambiente de Instalación	Interno.
Ambiente de Operación	Interno.
Temperatura de Operación (ºC)	-25 a 75°C
Altura (mm)	325
Ancho (mm)	184
Profundidad (mm)	102
Color	Gris.

Diámetro máximo del cable de entrada (mm)	15 mm.
	• Tiene 3 grommets en la parte inferior de la caja:
	  • 4 cables de 8 mmm de diámetro o
	  • 2 cables de 15 mm de diámetro.

Diámetro do cable de salida (mm)	8mm ou 15mm.

Este documento técnico es de propiedad y propiedad exclusiva de Lightera. Está prohibida su reproducción total o parcial sin mencionar su autoría, así como la modificación de su contenido o contexto. Todas las especificaciones están sujetas a cambios sin previo aviso.

Tipo de la Fibra	Monomodo.
Material del Cuerpo del Producto	PC+ABS, material termoplástico.
Índice de Protección	IP41.
Protección de impacto	IK07.
Soporte para empalmes	Ancho (mm): 3,0 hasta 3,8 Alto (mm): 3,0 hasta 6,5 Largo (mm): hasta 60
Identificación	Portaetiquetas interno para gestión de la fibra.
Cantidad de Adaptadores	0.
Cantidad de Bandejas de Empalme	10
Cantidad de Empalmes	Capacidad de 120 empalmes, todavia no viene con protector de empalme.
Cantidad por caja (carton)	6
Cantidad por caja (gift)	1
Garantía	12 meses
Nota	De acuerdo con la disponibilidad en su región para el programa de garantia extendida FBS.

Este documento técnico es de propiedad y propiedad exclusiva de Lightera. Está prohibida su reproducción total o parcial sin mencionar su autoría, así como la modificación de su contenido o contexto. Todas las especificaciones están sujetas a cambios sin previo aviso.

Dibujo técnico

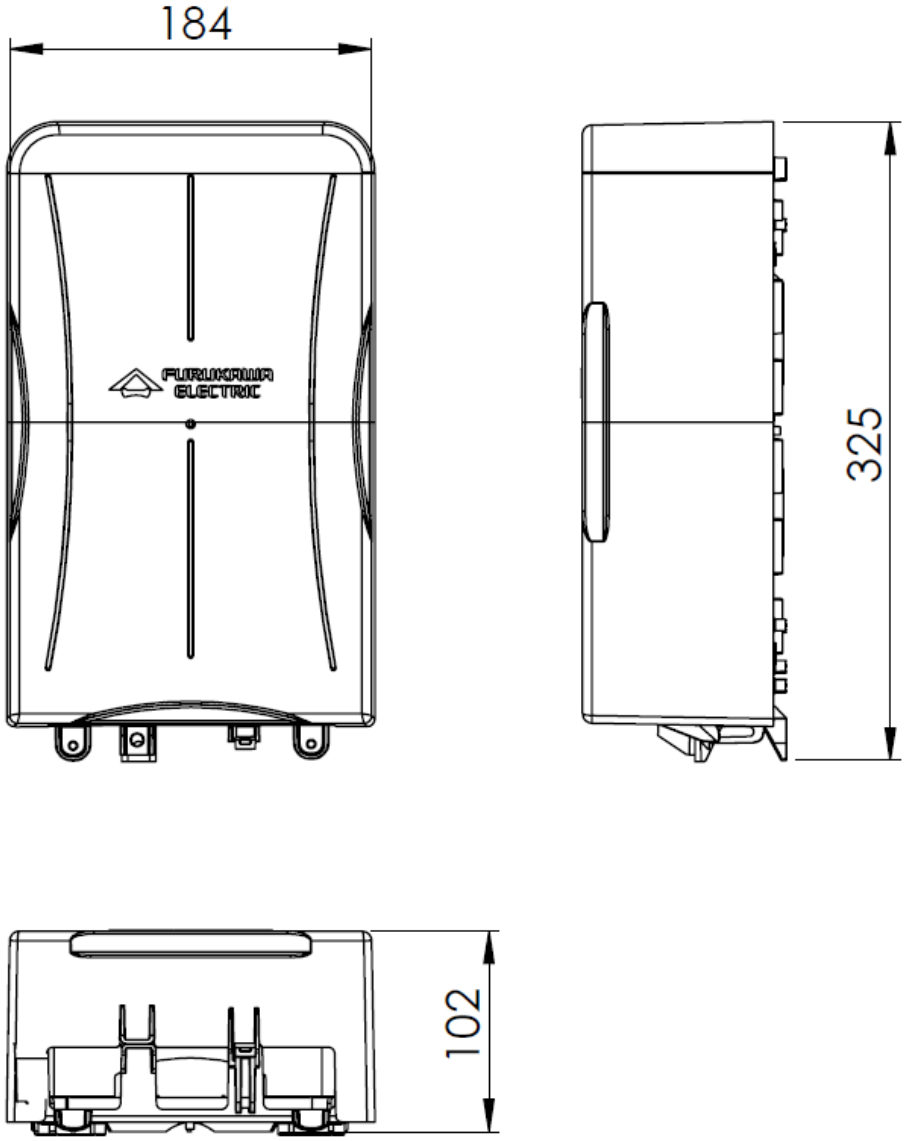

Codificación

Este documento técnico es de propiedad y propiedad exclusiva de Lightera. Está prohibida su reproducción total o parcial sin mencionar su autoría, así como la modificación de su contenido o contexto. Todas las especificaciones están sujetas a cambios sin previo aviso.