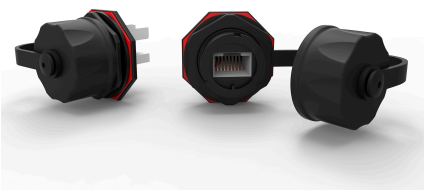

CONECTOR FEMEA MULTILAN CAT.5E INDUSTRIAL IP67 BLINDADO

Ambiente de Instalação	Interno e/ou Externo
Ambiente de Operação	Agressivo, com interferência eletromagnética
Compatibilidade	Toda a linha FCS IP67
Vantagem	• Excede os limites estabelecidos nas normas para CAT.5E/Classe D; • Performance do canal garantida para até 4 conexões em canais de até 100 metros; • Boot especial que oferece proteção nas conexões contra sólidos e água, grau IP67; • Resistência química: óleos, solventes orgânicos, ácidos e bases fortes; • Inserção do cabo em ângulo de 90º ou 180º; • Acessório para proteção do contato IDC e manutenção do cabo crimpado; • Contato IDC em ângulo de 45º para melhoria da performance elétrica.
Aplicação	Suporte a IEEE 802.3, 1000 BASE T, 1000 BASE TX, EIA/TIA-854, ANSI/TIA-862, ATM, Vídeo, Sistemas de Automação Predial, y todos os protocolos LAN anteriores;
Suporte a POE	802.3af e 802.3at
Identificação	Identificação de categoria na face frontal, Logo Furukawa na parte superior do boot de proteção
Rastreamento	Embalagem com identificação do código do produto, descrição, data de fabricação, lote e contato do fabricante.
Tipo de Conector	RJ-45 Fêmea (Keystone Jack)
Padrão de Montagem	T568A e T568B
Material do Corpo do Produto	Corpo do produto: Termoplástico (PBT) de alto impacto não propagante à chama UL 94V-0 Keystone Jack: Policarbonato
Material do Contato Elétrico	Bronze fosforoso com 50µin (1,27µm) de ouro
Tipo de Cabo	F/UTP Cat.5e
Diâmetro do condutor (mm)	24 a 22 AWG

Este documento técnico é de autoria e propriedade exclusiva da Lightera. É vedada a sua reprodução no todo ou em parte sem mencionar sua autoria, assim como alteração de seu conteúdo ou contexto. Todas as especificações estão sujeitas a alterações sem aviso prévio.

Quantidade de Ciclos de Inserção	≥ 750 RJ45
Temperatura de Operação (ºC)	-10ºC a +60ºC
Temperatura de Armazenamento (°C)	-40°C a +85°C
Resistência de Contato (mΩ)	20mΩ
Resistência DC (Ω)	0,2Ω
Resistência de Isolamento (MΩ)	500 MΩ
Prova de tensão elétrica aplicada	1000V (RMS, 60Hz, 1min)
Força de contato (N)	50N (11lbf) por 60s ± 5s
Peso (kg)	0,016kg
Tipo de Embalagem	Saco plástico transparente com etiqueta de identificação
Lote Mínimo	10 peças
Acessórios Inclusos	Manual de instruções do Produto
Garantia	12 meses
RoHS	Este produto está em conformidade com a Diretiva Europeia RoHS: uma medida restritiva ao uso de metais pesados na fabricação dos produtos e relacionada à preservação do meio-ambiente.
Certificações	UL Listed E173971 ETL Verified 3193427CRT-001b
Normas	ANSI/TIA-568-C.2 ISO/IEC 11801 EN 50173-1 IEC 60603-7 IEC 60529 NBR 14565 FCC parte 68

Este documento técnico é de autoria e propriedade exclusiva da Lightera. É vedada a sua reprodução no todo ou em parte sem mencionar sua autoria, assim como alteração de seu conteúdo ou contexto. Todas as especificações estão sujeitas a alterações sem aviso prévio.

Desenho técnico

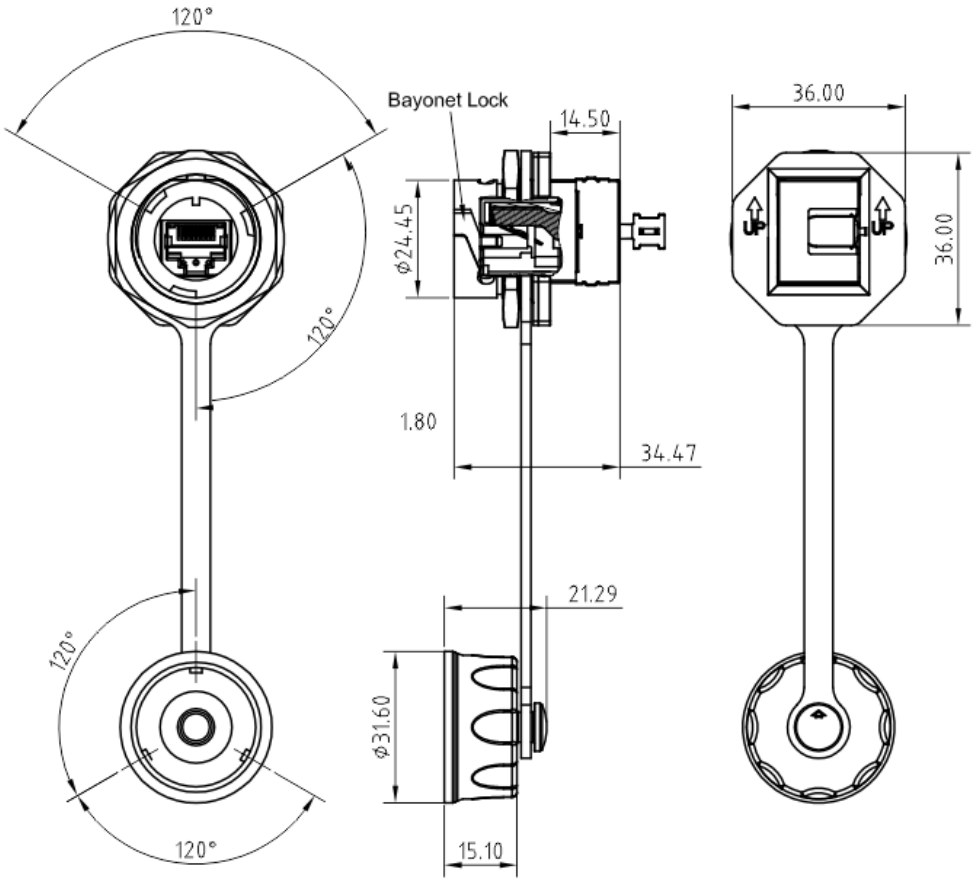

Codificação

Este documento técnico é de autoria e propriedade exclusiva da Lightera. É vedada a sua reprodução no todo ou em parte sem mencionar sua autoria, assim como alteração de seu conteúdo ou contexto. Todas as especificações estão sujeitas a alterações sem aviso prévio.