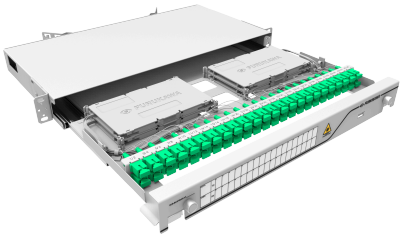

DISTRIBUIDOR INTERNO ÓPTICO BT48

Descrição	É constituído de três componente principais, que podem ser adquiridos montados de fábrica ou separadamente, para ser montado em campo: • **DIO BT48 - Módulo Básico** - constituído por uma gaveta deslizante e uma carcaça padrão 19" ou 23" 1U. Suporta instalação de bandejas de emendas e extensões ópticas conectorizadas. Possui régua modular para a instalação dos adaptadores ópticos. • **Kit Bandeja de Emenda 12F ou 24F** - responsável por acomodar e proteger as emendas ópticas e o excessos de fibras. Cada kit é composto por uma bandeja de emenda para até 12 ou para até 24 fibras, fabricada em plástico de alto impacto UL-94 V0. • **Extensão Óptica Conectorizada** - O DIO é fornecido com pigtails pré-instalados (adaptadores ópticos e extensões ópticas em quantidades de acordo com o código) e pode ser completado com kits de pigtail + adaptador adicionais até a capacidade máxima do produto.
Ambiente de Instalação	Interno
Ambiente de Operação	Não agressivo
Altura (mm)	44 mm (1U)
Largura (mm)	484 mm
Profundidade (mm)	336 mm (total) 293 mm (sem ancoragem do cabo) 236 mm (dentro do rack)
Cor	Cinza RAL 7035 ou Preto RAL 9005* * somente sob análise prévia.
Tipo de Cabo	Cabos Ópticos com construção tipo "loose"
Tipo de Fibra	SM
Tipo de Conector	SC, LC Duplex. FC ou ST - Consultar disponibilidade
Tipo de Polimento	• UPC (Ultra Physical Contact) • APC (Angled Physical Contact)
Tipo de Pintura	Epóxi pó de alta resistência a riscos

Este documento técnico é de autoria e propriedade exclusiva da Lightera. É vedada a sua reprodução no todo ou em parte sem mencionar sua autoria, assim como alteração de seu conteúdo ou contexto. Todas as especificações estão sujeitas a alterações sem aviso prévio.

Material do Corpo do Produto	Aço Carbono
Quantidade de Posições	De 12 a 48 adaptadores ópticos, com modularidade de 12F.

Tipo de Conector	Quantidade Máxima
SC	48
LC Duplex	24
FC	36
ST	36

Acessórios Inclusos

Módulo Básico:

- Parafusos e porcas gaiolas
- Etiquetas de identificação de fibras

Acessórios Complementares

Kit Bandeja de Emenda:

- Bandeja de emenda
- Protetores de emenda
- Abraçadeiras plásticas

Extensão Óptica Conectorizada:

- Extensões ópticas
- Adaptadores ópticos

Nota: Recomenda-se o uso de extensão 0.9mm. Estes itens são vendidos separadamente ou adquiridos montados de fábrica. Não acompanham o módulo básico.

Compatibilidade

Racks
Bastidores 19" ou 23" (1U)
Kit de emenda STACK

Este documento técnico é de autoria e propriedade exclusiva da Lightera. É vedada a sua reprodução no todo ou em parte sem mencionar sua autoria, assim como alteração de seu conteúdo ou contexto. Todas as especificações estão sujeitas a alterações sem aviso prévio.

Desenho técnico

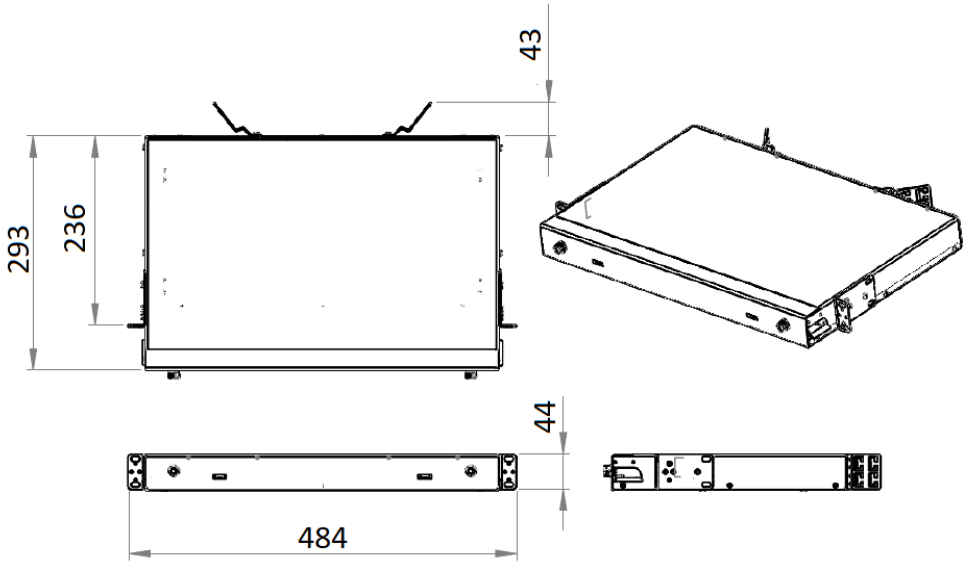

Codificação

Este documento técnico é de autoria e propriedade exclusiva da Lightera. É vedada a sua reprodução no todo ou em parte sem mencionar sua autoria, assim como alteração de seu conteúdo ou contexto. Todas as especificações estão sujeitas a alterações sem aviso prévio.