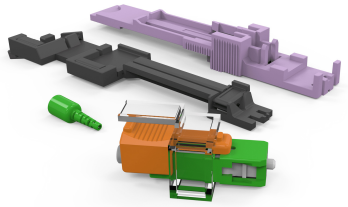

CONECTOR DE CAMPO EZ! CONNECTOR APC 0.9mm

Descrição	O Conector Óptico de Campo D0.9 da Furukawa foi desenvolvido para a conexão rápida e fácil de fibras monomodo de diâmetro 0,9mm, disponível no tipo de conector SC com polimento APC ou UPC.
Aplicação	Utilizado para fazer conectorização em campo de fibras ópticas de diâmetro de 0,9mm, em redes FTTx e Laserway. Desenhado para aplicação interna para complementar as soluções EZ!Lux FTTA e aplicações de Laserway.
Vantagem	• Instalação simples - não há necessidade de ferramentas especiais, uso de epóxi nem polimento em campo; • Alta performance óptica; • Terminação de campo rápida e fácil.
Temperatura de Armazenamento (°C)	-25 ~ 75°C
Temperatura de Operação (ºC)	-25 ~ 75°C
Características Físicas	Axial load: 3N (0,85 ≤ diameter ≤ 0,95)
Largura (mm)	7,3
Altura (mm)	7,4
Profundidade (mm)	47
Tipo de Fibra	Monomodo
Tipo de Polimento	SC-APC e SC-UPC.
Perda de inserção (dB)	Típica: 0,30 dB / Máxima: 0,50 dB
Perda de retorno (dB)	SC-APC: Mínimo 50 dB SC-UPC: Mínimo 40 dB
Quantidade peças no Kit	Kit com 10.
Compatibilidade	• FIBRA ÓPTICA TIGHT • CAIXA DE EMENDA INTERNA DE PAREDE PARA 12 FIBRAS • DIO B48 • DIO BT48 • DIO BW12 • DIO CASSETE LGX • DIO PARA TRILHO DIN • DGOI-C MODULAR BREAKOUTS

Este documento técnico é de autoria e propriedade exclusiva da Lightera. É vedada a sua reprodução no todo ou em parte sem mencionar sua autoria, assim como alteração de seu conteúdo ou contexto. Todas as especificações estão sujeitas a alterações sem aviso prévio.

- ROSETA FLEX OPTICA 1P SOBREPOR
- ROSETA OPTICA 2P 4X2 SOBREPOR

Acessórios Inclusos	• Manual de montagem; • Gabarito de montagem; • Guia de fibra.
Certificações	ANATEL.
Nota	As medições de perda de inserção e perda de retorno foram feitas para os comprimentos de onda de 1310nm e 1550nm. A performance do conector de campo não pode ser garantida se o mesmo for reutilizado.

Desenho técnico

Este documento técnico é de autoria e propriedade exclusiva da Lightera. É vedada a sua reprodução no todo ou em parte sem mencionar sua autoria, assim como alteração de seu conteúdo ou contexto. Todas as especificações estão sujeitas a alterações sem aviso prévio.

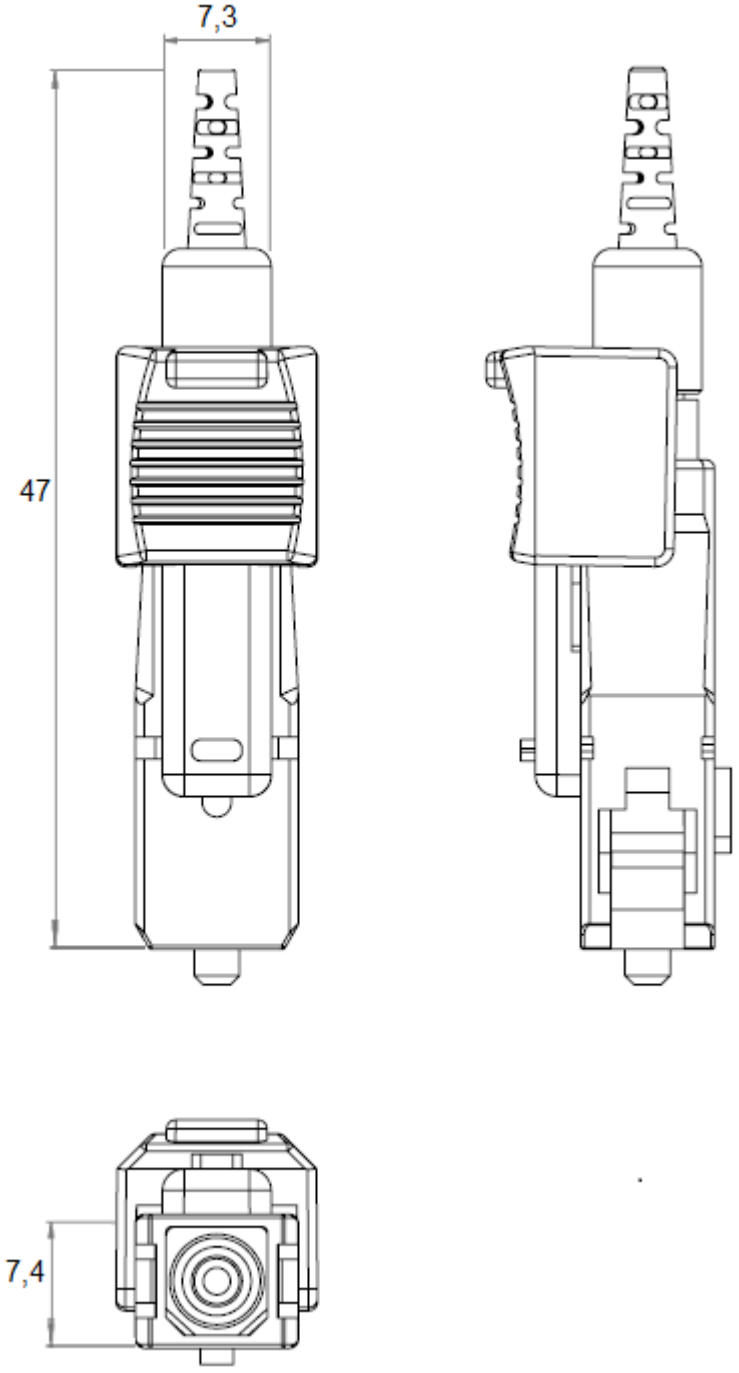

Codificação

Este documento técnico é de autoria e propriedade exclusiva da Lightera. É vedada a sua reprodução no todo ou em parte sem mencionar sua autoria, assim como alteração de seu conteúdo ou contexto. Todas as especificações estão sujeitas a alterações sem aviso prévio.