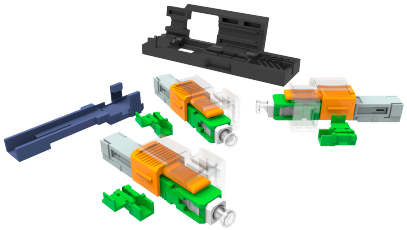

CONECTOR DE CAMPO EZ! CONNECTOR APC PARA CABOS FLAT

Descrição	O Conector Óptico de Campo Furukawa foi desenvolvido para a conexão rápida e fácil de cabos tipo Flat 3x2 mm e 2x1,6 mm com fibras monomodo. Disponível no tipo de conector SC com polimento APC.
Aplicação	Utilizado para fazer conectorização em campo de cabos ópticos, em redes FTTx. Desenhado para aplicação interna em áreas controladas ou caixas de terminação.
Vantagem	Instalação simples - não há necessidade de ferramentas especiais, uso de epóxi nem polimento em campo. Alta performance óptica e mecânica. Terminação de campo rápida e fácil.
Temperatura de Armazenamento (°C)	-25 até 75°C
Temperatura de Operação (ºC)	-25C° até 75°C
Características Físicas	Carga de tração: 20N (≤ 0,2dB mudança)
Largura (mm)	9,2
Altura (mm)	7,4
Profundidade (mm)	49
Tipo de Fibra	Monomodo
Tipo de Polimento	APC
Perda de inserção (dB)	Típica: 0,30 dB / Máxima: 0,50 dB
Perda de retorno (dB)	Típica: 50 dB / Máxima: 55 dB
Quantidade peças no Kit	Kit com 10 conectores.
Compatibilidade	CABO OPTICO CFOAC-BLI-A/B-**CM**-01-AR-LSZH (DROP COMPACTO FIG.8 LOW FRICTION) CABO OPTICO CFOAC-BLI-A/B-**CD**-01-AR-LSZH (DROP COMPACTO FIG.8 LOW FRICTION) CABO OPTICO CFOI-BLI-A/B-CM-01-BA-LSZH (MICRO INDOOR LOW FRICTION)

Este documento técnico é de autoria e propriedade exclusiva da Lightera. É vedada a sua reprodução no todo ou em parte sem mencionar sua autoria, assim como alteração de seu conteúdo ou contexto. Todas as especificações estão sujeitas a alterações sem aviso prévio.

Acessórios Inclusos	• Manual de montagem; • Gabarito de montagem; • Guia de fibra
Certificações	ANATEL
Nota	As medições de perda de inserção e perda de retorno foram feitas para os comprimentos de onda de 1310nm e 1550nm. A performance do conector de campo não pode ser garantida se o mesmo for reutilizado.
Desenho técnico	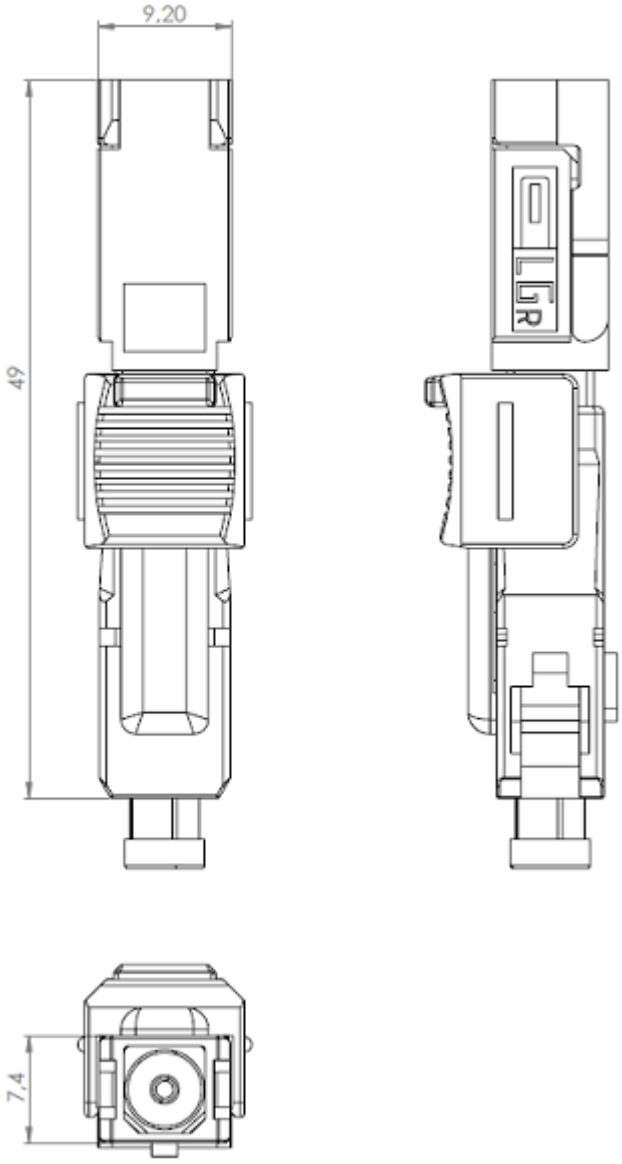

Codificação

Este documento técnico é de autoria e propriedade exclusiva da Lightera. É vedada a sua reprodução no todo ou em parte sem mencionar sua autoria, assim como alteração de seu conteúdo ou contexto. Todas as especificações estão sujeitas a alterações sem aviso prévio.